Profectis
Technischer Kundendienst
neckermann

# Serviceunterlage

Fremdgeräte- Nr.:
**595/209.000**

**KS24V22**

## Kühl-Gefrierkombi

```
UTS-Nr.:          702          NECKERMANN VERSAND AG
Best.Nr.:         2447563/00
FremdNr.:         595/209.000
Ger.Bez.:         KUEHLKOMBI

GKz:                F  FREMDGERAET
WGT:              622  KUEHL-U.GEFRIERKOMBI M.2 KOMPR.
KD-Sektor:          E  EL-GROSSGERAETE
BaumNr.:           05  KUEHLEN
Klassierung:       KS
IFW-FehlerGru.:   104  KUEHLGERAETE
Type/Privileg/Universum.Nr KS 24V22
Beschreibung                SIEMENS KS 24V22, 231 L N
VK-Preis: 799.00

Serviceart:             1
Garantie fuer Kunden  12 Monate
Sondervereinbarungen:  0  SIEHE SERVICEART

Garantiereparatur     0004063  PROFECTIS GMBH
Sondervereinbarungen:       0  SIEHE SERVICEART

--------------------------------------------------------------------------------
Katalog                                          Seite
  Erst  014 HAUPTKATALOG H/W 2001                 1412
  Letzt 000 NOCH IM AKTUELLEN KATALOG             0000

--------------------------------------------------------------------------------
Geraete Info:

--------------------------------------------------------------------------------
Technische Daten:

--------------------------------------------------------------------------------
Fehler:

--------------------------------------------------------------------------------
```




**Nachdruck nicht gestattet**
**Änderungen vorbehalten**

**********

WEST System Stuecklistendruck V961227jol

**********

80.10.10 30:93,84

UTS-Nr.: 702 NECKERMANN VERSAND AG
Best.Nr.: 2447563/00
FremdNr.: 595/209.000
Ger.Bez.: KUEHLKOMBI

GKz: F FREMDGERAET
WGT: 622 KUEHL-U.GEFRIERKOMBI M.2 KOMPR.
KD-Sektor: E EL-GROSSGERAETE
BaumNr.: 05 KUEHLEN
Klassierung: KS
IFW-FehlerGru.: 104 KUEHLGERAETE
Type/Privileg/Universum.Nr KS 24V22
Beschreibung SIEMENS KS 24V22, 231 L N
VK-Preis: 799.00

Serviceart: 01 PROFECTIS
Garantie fuer Kunden 12 Monate
Sondervereinbarungen: 0 SIEHE SERVICEART

Garantiereparatur 0004063 PROFECTIS GMBH
Sondervereinbarungen: 0 SIEHE SERVICEART

---

Katalog Seite
Erst 014 HAUPTKATALOG H/W 2001 1412
Letzt 000 NOCH IM AKTUELLEN KATALOG 0000

---

Geraete Info:

---

Technische Daten:

---

Fehler:

---

Stückliste:

| 1...5...9. | KZ | IdentNr | Bezeichnung | Stk | Position im Bild | Herstellercode |
|---|---|---|---|---|---|---|
| 1 | F | 244756/00 | KUEHLKOMBI | 001 | | |
| 2 | E | 2368025 | BEDIENUNGSANLEITUNG | 001 | 52 2395 | 522395 |
| 2 | E | 2654911 | MONTAGE-/AUFSTELLANWEISUNG | 001 | 52 4383 | 524383 |
| 2 | E | 2654929 | BEDIENUNGSANLEITUNG | 001 | 52 9321 | 529321 |
| 2 | E | 0854620 | ABDECKUNG F.KAPPENSCHRAUBE | 004 | 02 9969 | 029969 |
| 2 | E | 2654747 | SCHRAUBE | 004 | 03 1874 | 031874 |
| 2 | E | 2145258 | RAD | 002 | 03 1961 | 031961 |
| 2 | E | 0860411 | STOPFEN | 001 | 03 4837 | 034837 |
| 2 | E | 0860429 | LAMPE | 001 | 03 9338 | 039338 |
| 2 | E | 0852590 | BEFESTIGUNGSSATZ F.VERDICHTER | 002 | 05 0166 | 050166 |
| 2 | E | 0860437 | ACHSE | 001 | 06 6765 | 066765 |
| 2 | E | 2145266 | DREHGRIFF | 001 | 06 6873 | 066873 |
| 2 | E | 2145274 | FEDER | 001 | 06 6877 | 066877 |
| 2 | E | 2145282 | STOPFEN | 001 | 06 6882 | 066882 |
| 2 | E | 2145290 | FEDER | 001 | 06 6883 | 066883 |
| 2 | E | 2145308 | DICHTUNG | 001 | 06 6884 | 066884 |
| 2 | E | 2145316 | REFLEKTOR | 001 | 06 6885 | 066885 |
| 2 | E | 2145324 | ANTRIEB | 001 | 06 6888 | 066888 |
| 2 | E | 0860494 | EISSCHALE | 001 | 08 9813 | 089813 |
| 2 | E | 0860502 | SCHABER | 001 | 09 0385 | 090385 |
| 2 | E | 0860510 | KABEL-ANSCHLUSS | 001 | 09 0885 | 090885 |
| 2 | E | 0852715 | TROCKNER | 001 | 09 3110 | 093110 |
| 2 | E | 2145332 | GEHAEUSETEIL | 001 | 09 3258 | 093258 |
| 2 | E | 2145340 | GEHAEUSE-LAMPE | 001 | 09 3259 | 093259 |

Stueckliste:

| 1...5...9. | KZ | IdentNr | Bezeichnung | Stk | Position im Bild | Herstellercode |
|---|---|---|---|---|---|---|
| 2 | E | 2352771 | KOMPRESSOR | 001 | 14 2002 | 142002 |
| 2 | E | 0859868 | DICHTUNG-TUER | 001 | 15 2757 | 152757 |
| 2 | E | 0859876 | ACHSE | 002 | 15 2770 | 152770 |
| 2 | E | 0859892 | DAEMPFER | 002 | 15 3737 | 153737 |
| 2 | E | 2145365 | ANTRIEB | 001 | 15 5282 | 155282 |
| 2 | E | 2145373 | ANTRIEB | 001 | 15 9857 | 159857 |
| 2 | E | 0859959 | FUSS | 002 | 16 2859 | 162859 |
| 2 | E | 0859967 | STOPFEN | 002 | 16 3140 | 163140 |
| 2 | E | 2145381 | HALTER | 001 | 16 3242 | 163242 |
| 2 | E | 2654754 | DECKEL | 001 | 16 3318 | 163318 |
| 2 | E | 2145407 | FASSUNG | 002 | 16 9821 | 169821 |
| 2 | E | 2145415 | FASSUNG | 001 | 16 9822 | 169822 |
| 2 | E | 2145423 | FASSUNG | 001 | 16 9823 | 169823 |
| 2 | E | 2145431 | KLEMMSTUECK | 001 | 16 9824 | 169824 |
| 2 | E | 2145472 | KLEMMSTUECK | 001 | 16 9993 | 169993 |
| 2 | E | 2654762 | DICHTUNG | 001 | 17 3716 | 173716 |
| 2 | E | 2654770 | TUERLAGER | 001 | 17 3717 | 173717 |
| 2 | E | 2654788 | KLEMMSTUECK | 001 | 17 3721 | 173721 |
| 2 | E | 2654796 | STOPFEN | 004 | 17 3747 | 173747 |
| 2 | E | 2352789 | PTC-KOMBINATION | 001 | 17 4431 | 174431 |
| 2 | E | 2542850 | REGLER-TEMPERATUR | 001 | 18 1409 | 181409 |
| 2 | E | 2654804 | STOPFEN | 002 | 18 2147 | 182147 |
| 2 | E | 2654812 | TUERLAGER | 001 | 18 2637 | 182637 |
| 2 | E | 2654820 | TUERLAGER | 001 | 18 3709 | 183709 |
| 2 | E | 2146348 | VERFLUESSIGER | 001 | 21 4385 | 214385 |
| 2 | E | 2654838 | TUER | 001 | 21 7384 | 217384 |
| 2 | E | 2654846 | TUER-GEFRIERFACH | 001 | 21 7385 | 217385 |
| 2 | E | 2366334 | KLAPPE | 001 | 26 5147 | 265147 |
| 2 | E | 2146405 | HALTER | 001 | 26 5719 | 265719 |
| 2 | E | 2146421 | EIEREINSATZ | 001 | 26 5722 | 265722 |
| 2 | E | 2366342 | KLEMMSTUECK | 001 | 26 5765 | 265765 |
| 2 | E | 2366359 | ABSTELLER | 001 | 26 5771 | 265771 |
| 2 | E | 2145613 | HALTER | 001 | 28 9409 | 289409 |
| 2 | E | 2366383 | GITTER | 001 | 35 2865 | 352865 |
| 2 | E | 2366409 | SCHUBKASTEN | 001 | 35 3441 | 353441 |
| 2 | E | 2366417 | GLASSCHEIBE | 003 | 35 3816 | 353816 |
| 2 | E | 2366425 | ABSTELLER | 001 | 35 3822 | 353822 |
| 2 | E | 2366433 | ABSTELLER | 001 | 35 3826 | 353826 |
| 2 | E | 2145746 | LUEFTUNGSGITTER | 001 | 35 6898 | 356898 |
| 2 | E | 2366441 | KLEMMSTUECK | 001 | 35 7009 | 357009 |
| 2 | E | 2654853 | GLASSCHEIBE | 001 | 36 2841 | 362841 |
| 2 | E | 2654861 | SOCKEL | 001 | 36 2842 | 362842 |
| 2 | E | 2654879 | BLENDE | 001 | 36 2932 | 362932 |
| 2 | E | 2654887 | GRIFF-TUER | 001 | 48 0519 | 480519 |
| 2 | E | 2654895 | GRIFF-TUER | 001 | 48 0520 | 480520 |
| 2 | E | 2654903 | BEHAELTER-KONDENSAT | 001 | 48 1077 | 481077 |

********** ENDE der Liste **********

**SIEMENS** KS24V22/01–V01 KÜHL–,GEFRIERGER/
Kühlschränke, Stand

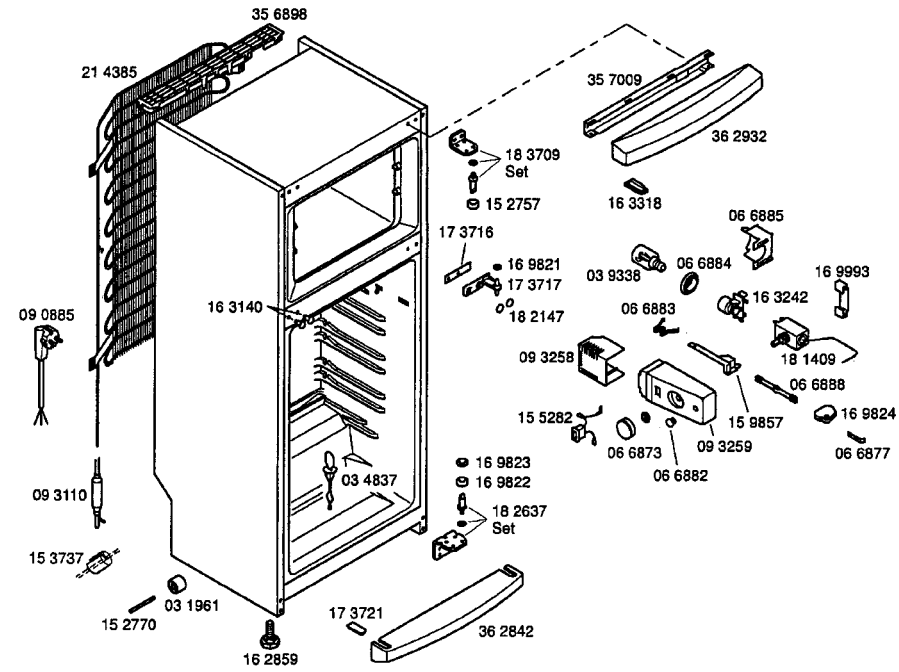


Gebrauchanweisun
52 2395
(de,en,fr,nl,sv,no,fi,
52 9321
(hu,pl,cs)

Montageanweisung
52 4383
(de,en,fr,nl,es,it,pt,
no,fi,da,ru)

3011 -3/1

**SIEMENS** KS24V22/01–V01 KÜHL–,GEFRIERGER/
Kühlschränke, Stand

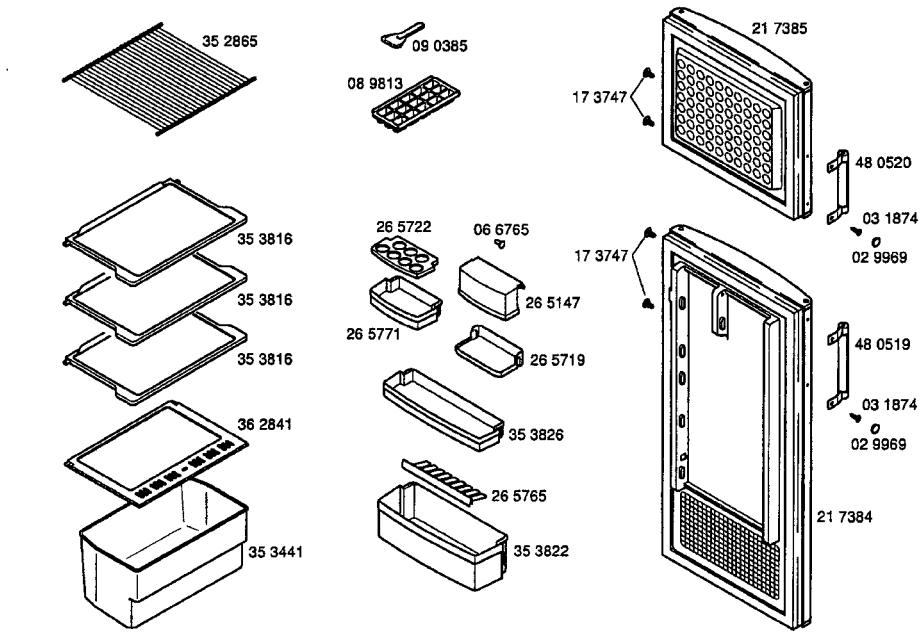


3011 -3/2

**Fremdgeräte- Nr.:**
**595/209.000**

**SIEMENS** KS24V22/01–V01

KÜHL–,GEFRIERGER/
Kühlschränke, Stand

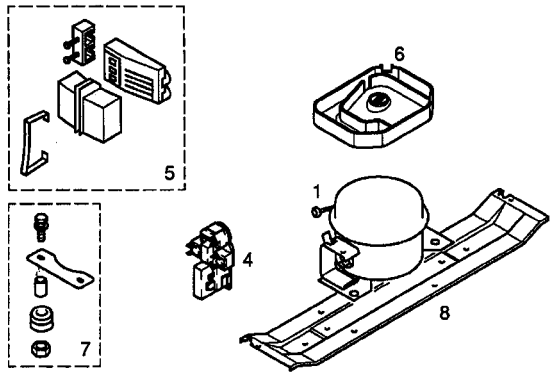


| Pos. | Matsushita DC110E | | | |
|---|---|---|---|---|
| 1 | 14 2002 | | | |
| 2 | | | | |
| 3 | | | | |
| 4 | 17 4431 | | | |
| 5 | | | | |
| 6 | 48 1077 | | | |
| 7 | 05 0166 | | | |
| 8 | 28 9409 | | | |
| 9 | | | | |
| 10 | | | | |
| 11 | | | | |
| 12 | | | | |
| 13 | | | | |

| TECHNISCHE DATEN/TECHNICAL DATA/DONNEES TECHNIQUES/DATOS TECNICOS | | | | | |
|---|---|---|---|---|---|
| Verdichter/Compressor/Compresseur/Compresor | | Matsushita | | | |
| Typ/Type/Tipo | | DC110E | | | |
| Förderleistung/Delivery/Debit/Aspiración l/h | | | | | |
| Anlaufstromm/Starting current/Cour.démarrage/Int.arranq. | A | 8,50 | | | |
| Widerstand/Resistance/Resistencia. Ha/main/prin. Ohm | | 14,19 | | | |
| Hi/aux. | | 12,80 | | | |
| Temp.Regler/Thermostat/Termostato | | Danfoss | | | |
| Typ/Type/Tipo | | 077B62 | | | |
| Reglerstellung/Position/Conexión | | MIN. MAX. | | | |
| Schaltwerte/Switching values/ ..ein/conex.°C | | +5 | | | |
| Valeurs de commutation/Desconex. ..aus"/descon. | | –22 –35 | | | |
| (..abtaven' od) ..alarm' | | | | | |
| Fülmenge/Fill. quantity/Charge/Carga R600a | g | * | | | |
| Anschlusswert/Comm. load/Pulss. Connect./Potenc. | W | 113 | | | |
| Heizung/Heater/Chauffage/Resistenc.descong. | | | | | |
| Widerstand/Resistance/Resistencia | Ohm | | | | |
| Leistung/Power/Puissance/Potencia | W | | | | |
| Ventilador/Blower/Ventilateur/Ventilador | | | | | |
| Widerstand/Resistance/Resistencia | Ohm | | | | |
| Magnetventil/Magnetic valve/Electrovanne/Electrovalvula | | | | | |
| Widerstand/Resistance/Resistencia | Ohm | | | | |
| Spannung/Voltage/Tension/Tensión | V | | | | |
| Temp.Regler/Thermostat/Termostato ambiente para ventilador refrigerador | | | | | |

* Siehe Typenschild / See identification plate / Voir plaquette de caractéristiques /Ver plaqueta de caracteristicas

3011 -3/3

**Fremdgeräte- Nr.:**
**595/209.000**

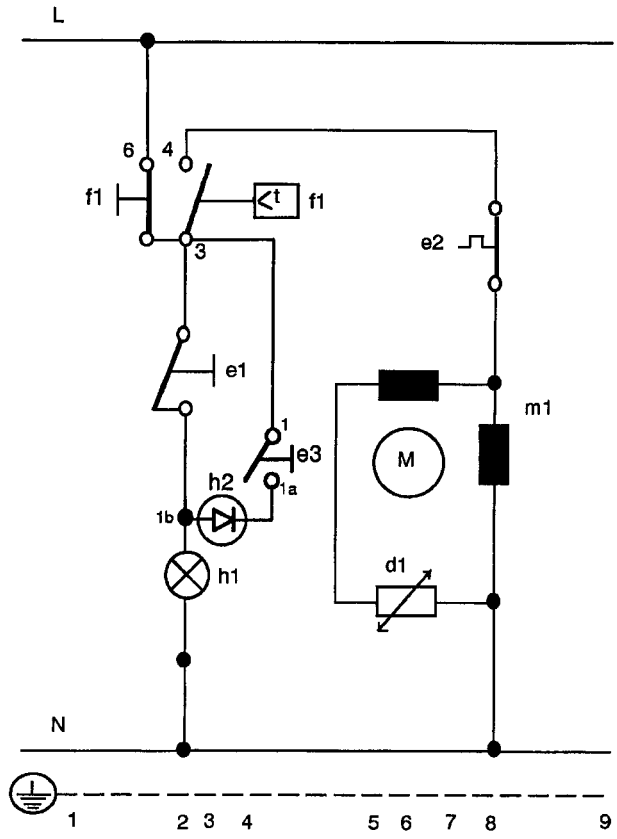


| | | |
|---|---|---|
| d1.– | RELAIS PTC | 6 |
| e1.– | SCHUTZSCHALTER | 3 |
| e2.– | SCHALTER | 7 |
| e3.– | HAUPTSCHALTER DIODE | 4/5 |
| f1.– | TEMPERATURREGLER | 4 |
| h1.– | LAMPE | 2 |
| h2.– | DIODE | 4 |
| l1.– | ANSCHLUSS | 6 |
| l2.– | TRAGSCHEINE | 6 |
| m1.– | VERDICHTER–MOTOR | 8 |

D

| | |
|---|---|
| F.6.0041 | 02/98 |
| 22076386 | S0–50/0159 |

**Fremdgeräte- Nr.:**

**595/209.000**

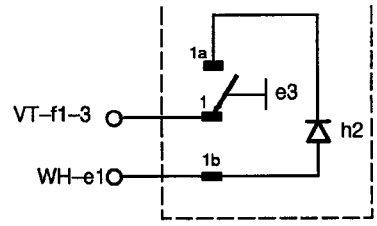


f1 Temperaturregler

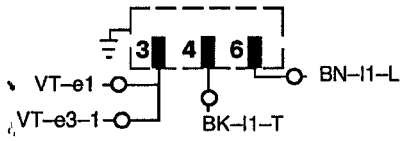


l1 Anschluss

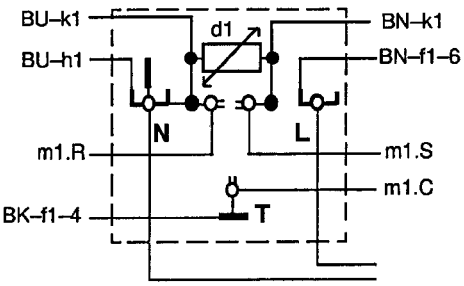


h1 Lampe

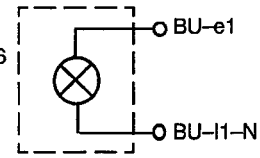


m1 Verdichter–motor

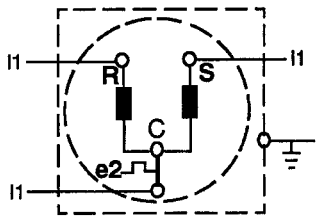


l2 Tragscheine

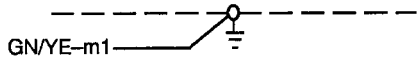


e1 Schutzschalter

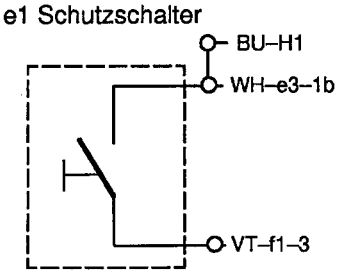


k1 Betriebskondensator

d1.– RELAIS PTC
e1.– SCHUTZSCHALTER
e2.– SCHALTER
e3.– HAUPTSCHALTER DIODE
f1.– TEMPERATURREGLER
h1.– LAMPE
h2.– DIODE
l1.– ANSCHLUSS
l2.– TRAGSCHEINE
k1 BETRIEBSKONDENSATOR (Wahlweise)
m1.– VERDICHTER–MOTOR

| DIN IEC 757 | |
|---|---|
| BK | SCHWARZ |
| BN | BRAUN |
| RD | ROT |
| OG | ORANGE |
| YE | GELB |
| GN | GRÜN |
| BU | BLAU |
| VT | VIOLET |
| GY | GRAU |
| WH | WEISS |
| PK | ROSA |

D

| | |
|---|---|
| 22076386 | Edic: 06/00 |
| F.6.0042 | S0–50/0160 |

Kühl– und Gefriergeräte sind stets dem Wechselspiel zwischen Wärmeeinfall, begrenzter Kühlleistung und Systemträgheit unterworfen. Die Kühl– und Gefrierraumtemperaturen sind daher

- vom Gerät,
- der Reglerstellung,
- den Aufstellbedingungen

abhängig. Eine Ausnahme stellen, beim Betrieb innerhalb der Einsatzgrenzen und während des Beharrungszustandes[1)], lediglich jene elektronisch geregelte Geräte dar, die die Geräte–Innenraumtemperatur als Führungsgröße erfassen.

Auch im Geräteinnenraum stellen sich an verschiedenen geometrischen Orten verschiedene Temperaturen ein. Um überhaupt vergleichbare Werte zu erhalten, ist stets im geometrischen Mittel, die mittlere Kühl– und/ oder Gefrierraumtemperatur zu messen.

*Sollkurvenblätter:*

Aufschluß über Leistungsfähigkeit und Temperaturverhalten der Kühl– und Gefriergeräte geben, die bei folgenden Randbedingungen

- Gerät befindet sich im Beharrungszustand[1)]
- Gerät ist leer,
- Tür bleibt während der Messung geschlossen,
- Umgebungstemperatur (TR) ist konstant

im Labor erstellten, gerätespezifischen Sollkurvenblätter. Abhängig von

- der Regelstellung
- der Umgebungstemperatur TR(°C)

und der auf der waagrechten Achse aufgetragenen

- mittleren Kühlraumtemperatur TM (°C)

sind auf der senkrechten Achse die Prüfwerte:

- EAN (KWh/d): normierte, mittlere Energieaufnahme pro Tag
- RED (%): relative Verdichtereinschaltung
- TV (°C) mittlere Temperatur im Gefrierfach
- TFKF (°C) mittl. Temp. im Nahe–0–Gradfach
- TKEF (°C) mittl. Temp. im Kellerfach

graphisch dargestellt.

Da sich Gerätetoleranzen unmittelbar auf die Sollkurven auswirken, ergeben die dargestellten Prüfwerte keine Linien sondern Toleranzbänder. Um deren Ineinanderfließen zu verhindern, sind pro Prüfwert maximal 3 Toleranzbänder, für die Umgebungstemperaturen 16, 25, 32 °C, dargestellt (Muster: S0–50/0221).

Die Toleranzbänder stehen für alle Reglerstellungen, von 1 bis 5. Entsprechend der Reglerstellung und der Reglertoleranz *teilen sich die Toleranzbänder in sich überschneidende* Teilbereiche.

genden 3 Segmenten:

- rechtes Segment: Reglerstellung 1
- mittleres Segment: Kernbereich der Reglerstellung 2 bis 4
- linkes Segment: Reglerstellung 5

**Achtung !!**

Alle Toleranzbänder enden spätenstens bei 100% RED; Dauerlauf.

Werden Kühl– und Gefriergeräte geöffnet, Ware entnommen bzw. eingelegt steigen bei normaler Isolation und Begehungshäufigkeits RED und EAN um ca. 20% an. Erst wenn der Beharrungszustand[1)] erreicht ist, stellen sich die im Sollkurvenblatt dargestellten Werte ein.

*Sollkurvenblatt als Diagnosehilfe:*

Die in den Sollkurvenblättern dargestellten Vergleichswerte ermöglichen die Funktionsprüfung an Kühl– und/ oder Gefriergeräten, die ohne erkennbaren Grund (z. B. Reglerdefekt):

- im Kühl– und/oder Gefrierraum angeblich zu warm oder zu kalt sind,
- vereisen,
- zuviel Energie aufnehmen,
- anscheinend eine abweichende Kühl– und/oder Gefrierraumtemperatur anzeigen.

*Geräteüberprüfung*

- Messe der Gerätedaten
  Die Kühl– und/oder Gefrierraumtemperatur hängt, bei sonst gleichen Randbedingungen, sehr stark von der ins Gerät eingebrachten Wärmemenge ab. Um die mittlere Kühl– oder Gefrierraumtemperatur ermitteln zu können, sollte deshalb die Temperatur im geometrischen Mittel des Kühl– oder Gefrierraums, über mind. 24 h aufgezeichnet werden. Der Kunde sollte vorher informiert werden, daß das Gerät während der Messung möglichst wenig geöffnet und möglichst wenig frische Ware eingebracht werden soll, denn nur so kann sich der Beharrungszustand einstellen.

  1. zu ermittelnde Werte:

     TM/°C =
     TR/°C =
     Reglerstellung =

  2. Meßwerte mit Reglerdiagramm vergleichen

[1)] Das Kühlaggregat arbeitet ausschließlich um den Wärmeeinfall über Isolation, Türdichtung und Wärmebrücken zu kompensieren.

| | |
|---|---|
| | 02.00 |
| | S0–50/0220 |

**Fremdgeräte- Nr.:**
**595/209.000**

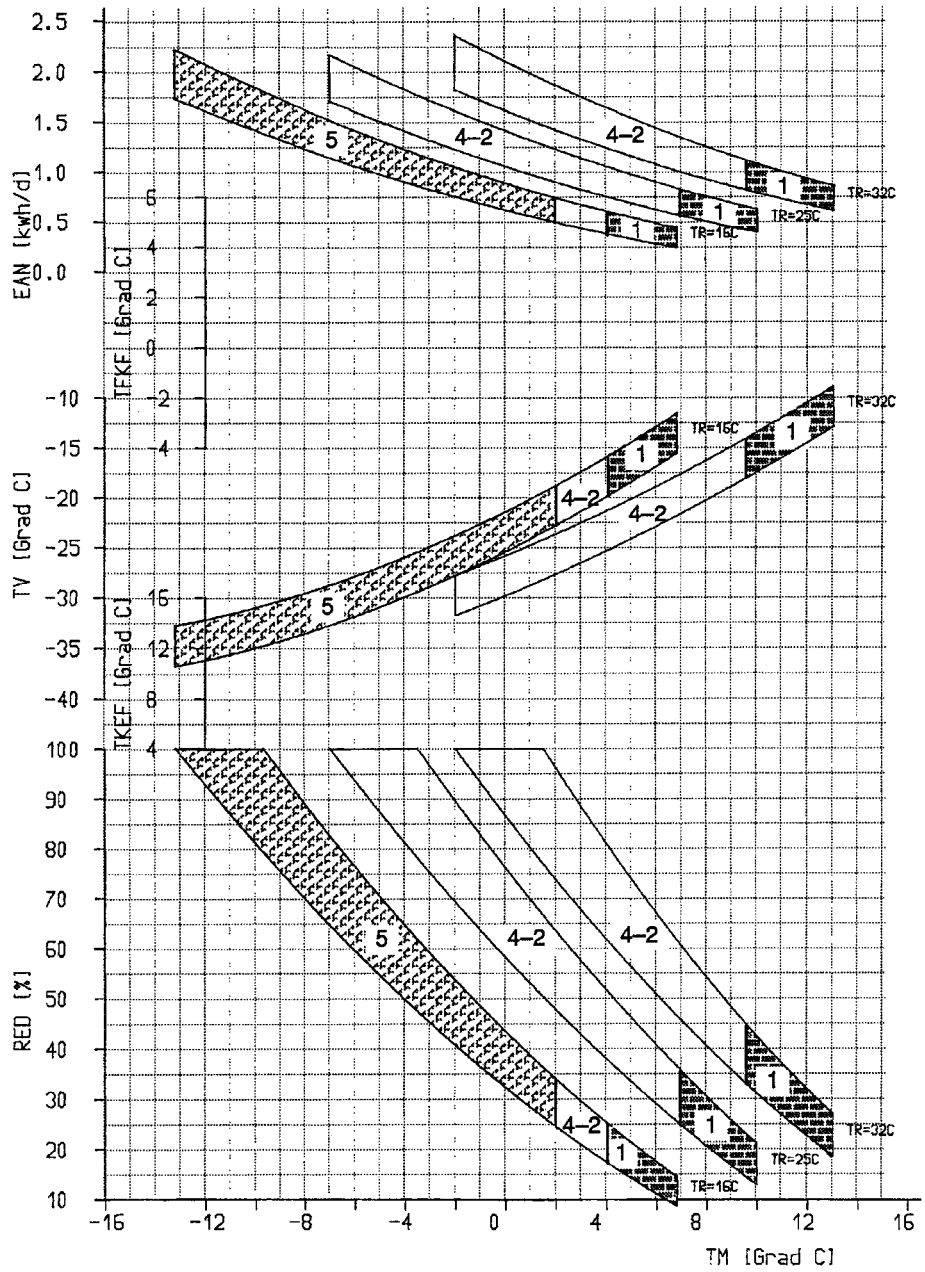


EAN : mittlere Energieaufnahme pro Tag
RED : relative Verdichter–Einschaltdauer
TM : mittlere Kühlraumtemperatur
TV : mittlere Gefrierraumtemperatur
TFKF : mittlere Temperatur im 0–Grad–Fach
TKEF : mittlere Temperatur im Kellerfach
TR : Umgebungstemperatur

Reglerstellung 1

Kernbereich der Reglerstellung 2 – 4

Reglerstellung 5

| | |
|---|---|
| | Ausg.: 11.95 |
| | S0–50/0221 |

**Fremdgeräte- Nr.:**
**595/209.000**

KURVE DES TOLERANZ N.80. KSV 2402 3M0. DC110.
PROBE: LL APPARAT: 679.0 TYP: KS KSV 2402 3M0 KLASSE: SN

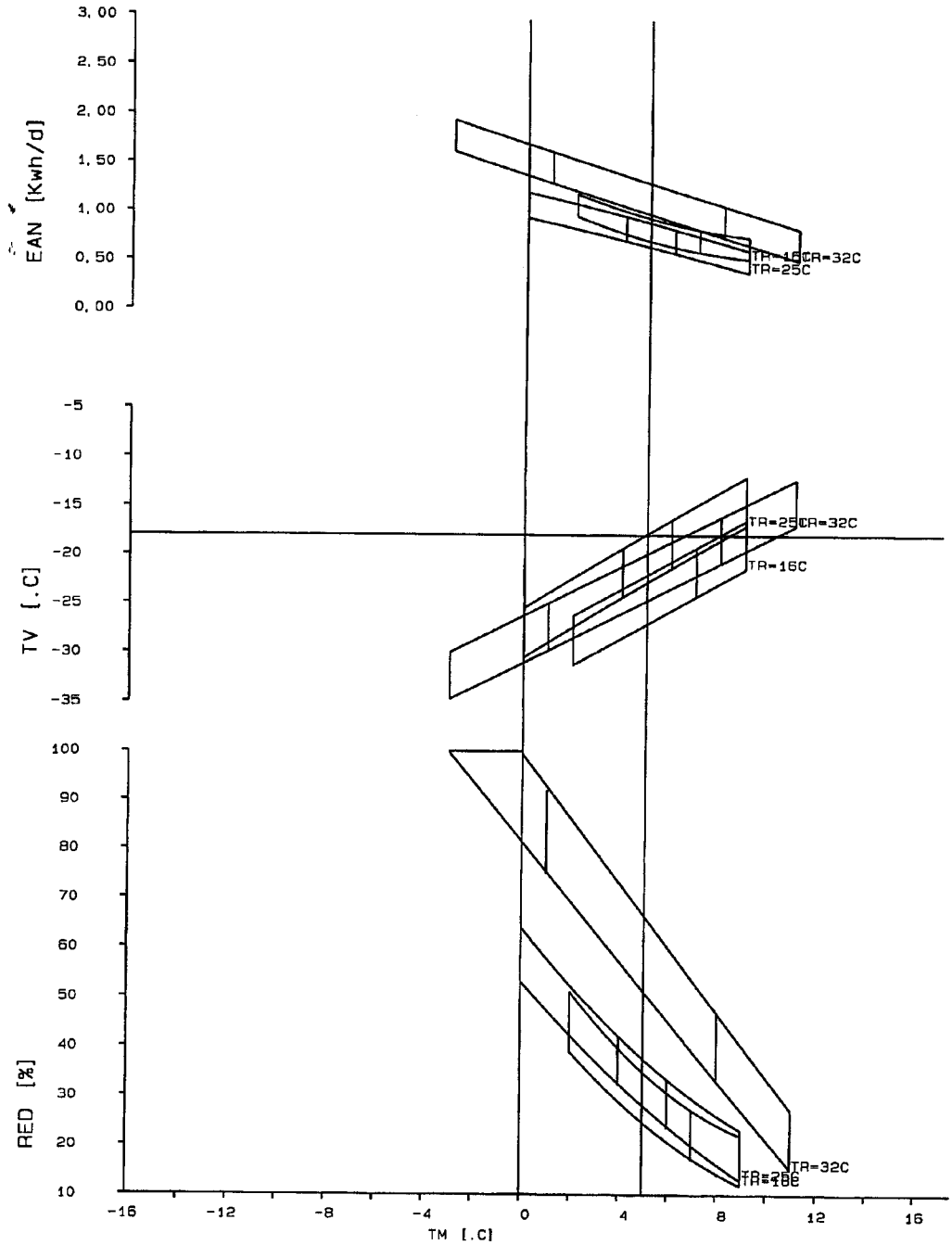


D

| | Edic: 03/01 |
|---|---|
| N.80 | S0–50/0539 |